FUSO – A Daimler Truck Group Brand

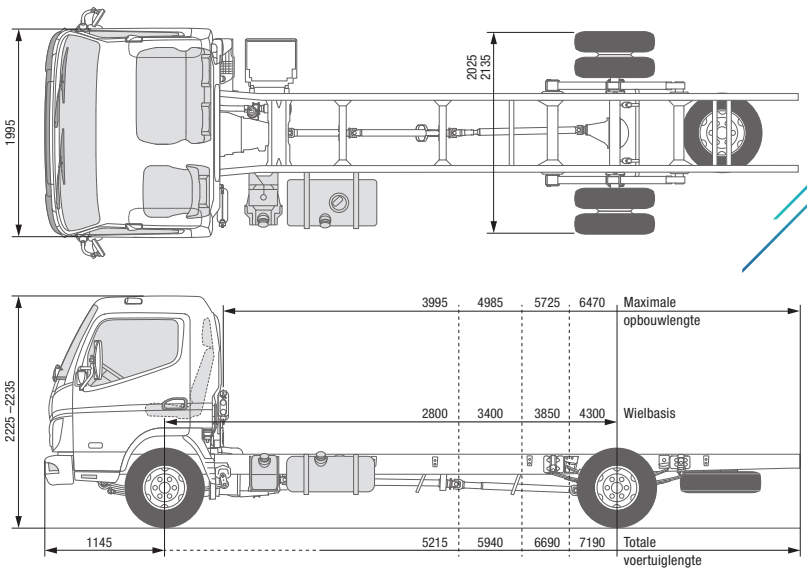

CANTER 7C15
VOERTUIG MET HET STUUR LINKS

MODEL / MODELVARIANT		7C15			
Cabinevariant / Aantal zitplaatsen		Comfort, enkele cabine / 3			
Type		46922312	46922512	46922712	46922812
FUSO modelcode		FEB71CL4SEUB	FEB71EL4SEUB	FEB71GL4SEUB	FEC71HL4SEUB
AFMETINGEN [MM]					
Wielbasis		2800	3400	3850	4300
Totale lengte		5140	5940	6690	7190
Lengte cabine		1625			
Totale breedte		2025			2135
Breedte cabine		1995			
Totale hoogte		2225	2225	2225	2235
Spoorbreedte	Voor / Achter	1665 / 1560			1665 / 1670
Chassishoogte (aan het einde van het chassis)		845			840
Bodemvrijheid		185			
Cabine tot achteras		2275	2875	3325	3775
Cabine tot einde chassis		3545	4270	5020	5520
Max. opbouwlengte**		3995	4985	5725	6470
Framebreedte		750			850
Overhang voor		1145			
Overhang achter		1195	1395	1695	1745
Vooras tot begin opbouw		625			
Aanbevolen afstand cabine tot opbouw		100			
GEWICHTEN [KG]					
Leeggewicht van het voertuig*		2560	2595	2615	2655
	Voor* / Achter*	1680 / 880	1695 / 900	1700 / 915	1710 / 945
Toegest. totaalgewicht / Totaalgew. met aanhanger		7490 / 10990			
Aslasten*	Voor / Achter	3100 / 5800	3100 / 5800	3100 / 5740	3100 / 5680
Aanhangwagengewicht	Geremd / Ongeremd	3500 / 750			
Laadvermogen chassis*		4940	4905	4885	4845
BEREKEND VERMOGEN					
Max. snelheid	km/h	130			
Min. draaicirkel [m]	Van stoeprand tot stoeprand	10,4	12,2	13,8	15,2
	Van muur tot muur	11,8	13,8	15,2	16,6

* Het gewicht heeft betrekking op het basisvoertuig (Europese serie, inclusief koelvloeistof, olie, 90% brandstof, bandendichtingsmiddel, gereedschap en bestuurder van 75 kg), zonder speciale uitrusting. Met elke speciale uitrusting verandert het gewicht overeenkomstig. ** Berekende maximale waarde, die al naargelang de opbouw en het gebruik moet worden gecontroleerd.
Wijzigingen voorbehouden. Alle opgegeven waarden zijn bij benadering. De afbeeldingen kunnen ook accessoires en speciale uitrustingen bevatten die niet tot de standaard leveringsomvang behoren. Dit gegevensblad kan types en serviceprestaties bevatten die in de afzonderlijke landen mogelijk niet worden aangeboden.

FUSO – A Daimler Truck Group Brand

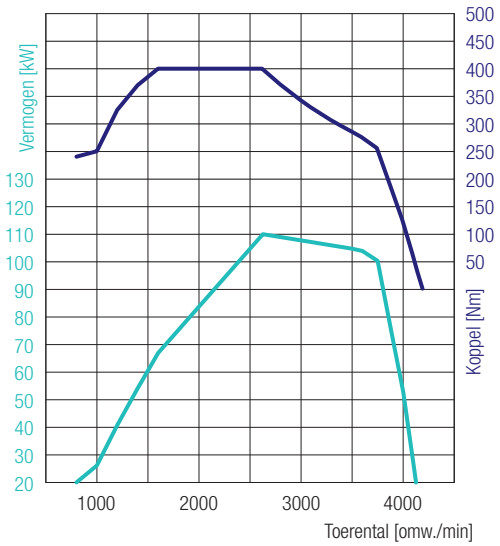

CANTER 7C15
VOERTUIG MET HET STUUR LINKS

4P10 – 110 kW (150 PK)
400 Nm@1600 omw./min
110 kW@2626 omw./min

MOTOR (EURO VI)				
Type		Watergekoelde viertaktdieselmotor met drukvulling en directe inspuiting met intercooler		
Aantal cilinders		4 geschakeld		
Cilinderinhoud		2998 cm^3		
Max. vermogen		110 kW (150 PK) / 2626 omw./min.		
Max. koppel		400 Nm / 1600 omw./min.		
Dieselpartikelfilter		Levensduur ca. 300.000 km		
Dynamo		Wisselstroom 12 V, 140 A		
Uitlaatgas-nabehandeling		SCR + DPF		
PTO (optioneel)	Type	31 kW met flens	62 kW met flens	31 kW voor rechtstreeks aangesloten pompen
	Koppel bij topsnelheid	196 Nm	392 Nm	196 Nm
	Overbrenging	1:0,644	1:0,723	1:0,638
	Toerental bij topsnelheid	1500 omw./min		

AANDRIJFLIJN		
Versnellingsbak	Model	Handgeschakelde versnellingsbak, 5 vooruitversnellingen en 1 achteruitversnelling
	Overbrengingsverhouding	5,494 / 3,193 / 1,689 / 1,000 / 0,723 / achteruit 5,494
Achterasoverbrenging	Verhouding	4,875

CHASSIS		
Vooras / Achteras	Model	F350T / R035T
	Max. aslast voor / achter	3100/5800 kg (2800 mm); 3100/5800 kg (3400 mm); 3100/5740 kg (3850 mm); 3100/5680 kg (4300 mm)
Band		205/75R17.5C 124/122 M
		achter dubbele wielen, rolweerstandsgeoptimaliseerde banden
Wiel		17,5 x 6,00 - 127 - 9t - 6 wielbouten
Besturing		Voertuig met het stuur links
		Kogelkringloopstuurinrichting met stuurbekrachtiging, verstelbare telescoopstuurkolom met stuurslot
Rem	Bedrijfsrem	Hydraulisch met vacuümbekrachtiging, dubbel circuit met belastingafhankelijk remkrachtventiel bij de achterwielen
	Voor / Achter	Schijfrem (252 × 40)
	Handrem	Mechanische rem aan de binnenzijde op de aandrijfas aan de achterzijde van de versnellingsbak
	Extra rem	Motorrem (50 kW)
Ophanging	Voor / Achter	Half elliptische bladveer met schokdemper en stabilisator
Chassis	Type	Ladderchassis met versterkingen en dwarsdragers
Inhoud brandstoftank		100 liter
Elektrisch systeem	Batterijen	12 V (100 Ah - 760 A(EN))

FUSO – A Daimler Truck Group Brand

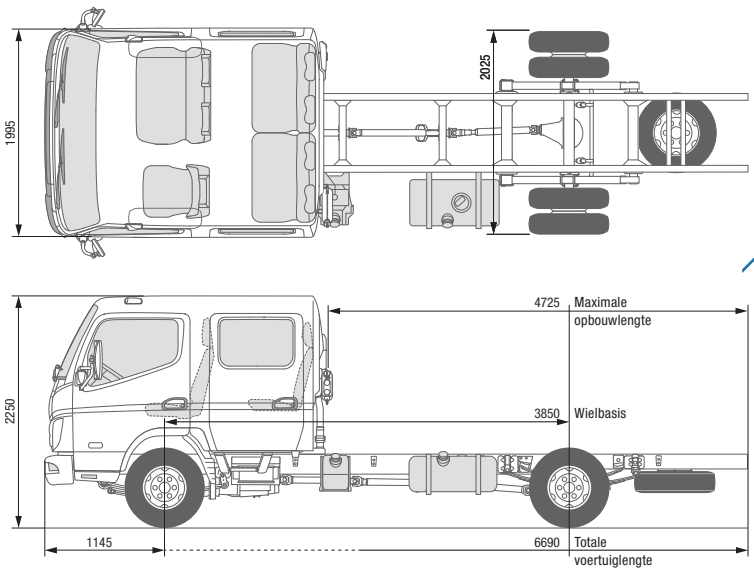

CANTER 7C15D

VOERTUIG MET HET STUUR LINKS

MODEL / MODELVARIANT		7C15D
Cabinevariant / Aantal zitplaatsen		Comfort, dubbele cabine / 7
Type		46922714
FUSO modelcode		FEB71GL4WEUB
AFMETINGEN [MM]		
Wielbasis		3850
Totale lengte		6690
Lengte cabine		2625
Totale breedte		2025
Breedte cabine		1995
Totale hoogte		2250
Spoorbreedte	Voor / Achter	1665 / 1560
Chassishoogte (aan het einde van het chassis)		845
Bodemvrijheid		185
Cabine tot achteras		2325
Cabine tot einde chassis		4020
Max. opbouwlengte**		4725
Framebreedte		750
Overhang voor		1145
Overhang achter		1695
Vooras tot begin opbouw		1625
Aanbevolen afstand cabine tot opbouw		100
GEWICHTEN [KG]		
Leeggewicht van het voertuig*		2830
	Voor* / Achter*	1840 / 990
Toegest. totaalgewicht / Totaalgew. met aanhanger		7490 / 10990
Aslasten*	Voor / Achter	3100 / 5740
Aanhangwagengewicht	Geremd / Ongeremd	3500 / 750
Laadvermogen chassis*		4670
BEREKEND VERMOGEN		
Max. snelheid	km/h	130
Min. draaicirkel [m]	Van stoeprand tot stoeprand	13,8
	Van muur tot muur	15,2

* Het gewicht heeft betrekking op het basisvoertuig (Europese serie, inclusief koelvloeistof, olie, 90% brandstof, bandendichtingsmiddel, gereedschap en bestuurder van 75 kg), zonder speciale uitrusting. Met elke speciale uitrusting verandert het gewicht overeenkomstig. ** Berekende maximale waarde, die al naargelang de opbouw en het gebruik moet worden gecontroleerd.
Wijzigingen voorbehouden. Alle opgegeven waarden zijn bij benadering. De afbeeldingen kunnen ook accessoires en speciale uitrustingen bevatten die niet tot de standaard leveringsomvang behoren. Dit gegevensblad kan types en serviceprestaties bevatten die in de afzonderlijke landen mogelijk niet worden aangeboden.

FUSO – A Daimler Truck Group Brand

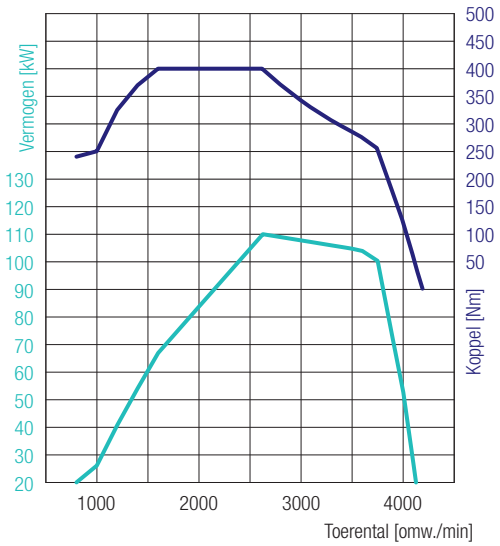

CANTER 7C15D
VOERTUIG MET HET STUUR LINKS

4P10 – 110 kW (150 PK)
400 Nm@1600 omw./min
110 kW@2626 omw./min

MOTOR (EURO VI)				
Type		Watergekoelde viertaktdieselmotor met drukvulling en directe inspuiting met intercooler		
Aantal cilinders		4 geschakeld		
Cilinderinhoud		2998 cm^3		
Max. vermogen		110 kW (150 PK) / 2626 omw./min.		
Max. koppel		400 Nm / 1600 omw./min.		
Dieselpartikelfilter		Levensduur ca. 300.000 km		
Dynamo		Wisselstroom 12 V, 140 A		
Uitlaatgas-nabehandeling		SCR + DPF		
PTO (optioneel)	Type	31 kW met flens	62 kW met flens	31 kW voor rechtstreeks aangesloten pompen
	Koppel bij topsnelheid	196 Nm	392 Nm	196 Nm
	Overbrenging	1:0,644	1:0,723	1:0,638
	Toerental bij topsnelheid	1500 omw./min		

AANDRIJFLIJN		
Versnellingsbak	Model	Handgeschakelde versnellingsbak, 5 vooruitversnellingen en 1 achteruitversnelling
	Overbrengingsverhouding	5,494 / 3,193 / 1,689 / 1,000 / 0,723 / achteruit 5,494
Achterasoverbrenging	Verhouding	4,875

CHASSIS		
Vooras / Achteras	Model	F350T / R035T
	Max. aslast voor / achter	3100 kg / 5740 kg
Band		205/75R17.5C 124/122 M
		achter dubbele wielen, rolweerstandsgeoptimaliseerde banden
Wiel		17,5 x 6,00 - 127 - 9t - 6 wielbouten
Besturing		Voertuig met het stuur links
		Kogelkringloopstuurinrichting met stuurbekrachtiging, verstelbare telescoopstuurkolom met stuurslot
Rem	Bedrijfsrem	Hydraulisch met vacuümbekrachtiging, dubbel circuit met belastingafhankelijk remkrachtventiel bij de achterwielen
	Voor / Achter	Schijfrem (252 × 40)
	Handrem	Mechanische rem aan de binnenzijde op de aandrijfas aan de achterzijde van de versnellingsbak
	Extra rem	Motorrem (50 kW)
Ophanging	Voor / Achter	Half elliptische bladveer met schokdemper en stabilisator
Chassis	Type	Ladderchassis met versterkingen en dwarsdragers
Inhoud brandstoftank		100 liter
Elektrisch systeem	Batterijen	12 V (100 Ah - 760 A(EN))

FUSO – A Daimler Truck Group Brand

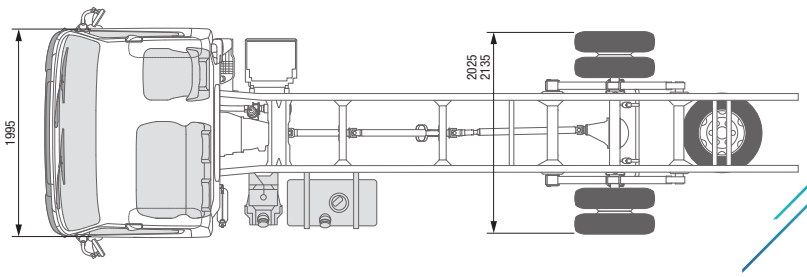

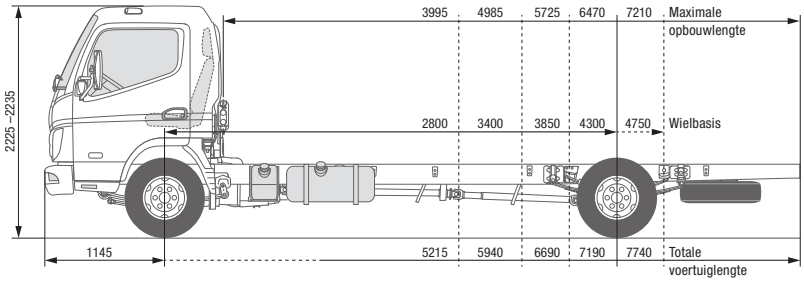

CANTER 7C15
VOERTUIG MET HET STUUR RECHTS

MODEL / MODELVARIANT		7C15				
Cabinevariant / Aantal zitplaatsen		Comfort, enkele cabine / 3				
Type		46922322	46922522	46922722	46922822	46922925
FUSO modelcode		FEB71CR4SEUB	FEB71ER4SEUB	FEB71GR4SEUB	FEC71HR4SEUB	FEC71KR4SEUB
AFMETINGEN [MM]						
Wielbasis		2800	3400	3850	4300	4750
Totale lengte		5140	5940	6690	7190	7740
Lengte cabine		1625				
Totale breedte		2025			2135	
Breedte cabine		1995				
Totale hoogte		2225	2225	2225	2235	2235
Spoorbreedte	Voor / Achter	1665 / 1560			1665 / 1670	
Chassishoogte (aan het einde van het chassis)		845			840	845
Bodemvrijheid		185				
Cabine tot achteras		2275	2875	3325	3775	4225
Cabine tot einde chassis		3545	4270	5020	5520	6070
Max. opbouwlengte**		3995	4985	5725	6470	7210
Framebreedte		750			850	
Overhang voor		1145				
Overhang achter		1195	1395	1695	1745	1845
Vooras tot begin opbouw		625				
Aanbevolen afstand cabine tot opbouw		100				
GEWICHTEN [KG]						
Leeggewicht van het voertuig*		2560	2595	2615	2655	2675
	Voor* / Achter*	1680 / 880	1695 / 900	1700 / 915	1710 / 945	1740 / 935
Toegest. totaalgewicht / Totaalgew. met aanhanger		7490 / 10990				
Aslasten*	Voor / Achter	3100 / 5800	3100 / 5800	3100 / 5740	3100 / 5680	3100 / 5640
Aanhangwagengewicht	Geremd / Ongeremd	3500 / 750				
Laadvermogen chassis*		4940	4905	4885	4845	4825
BEREKEND VERMOGEN						
Max. snelheid	km/h	130				
Min. draaicirkel [m]	Van stoeprand tot stoeprand	10,4	12,2	13,8	15,2	16,6
	Van muur tot muur	11,8	13,8	15,2	16,6	18,0

* Het gewicht heeft betrekking op het basisvoertuig (Europese serie, inclusief koelvloeistof, olie, 90% brandstof, bandendichtingsmiddel, gereedschap en bestuurder van 75 kg), zonder speciale uitrusting. Met elke speciale uitrusting verandert het gewicht overeenkomstig. ** Berekende maximale waarde, die al naargelang de opbouw en het gebruik moet worden gecontroleerd.
Wijzigingen voorbehouden. Alle opgegeven waarden zijn bij benadering. De afbeeldingen kunnen ook accessoires en speciale uitrustingen bevatten die niet tot de standaard leveringsomvang behoren. Dit gegevensblad kan types en serviceprestaties bevatten die in de afzonderlijke landen mogelijk niet worden aangeboden.

FUSO – A Daimler Truck Group Brand

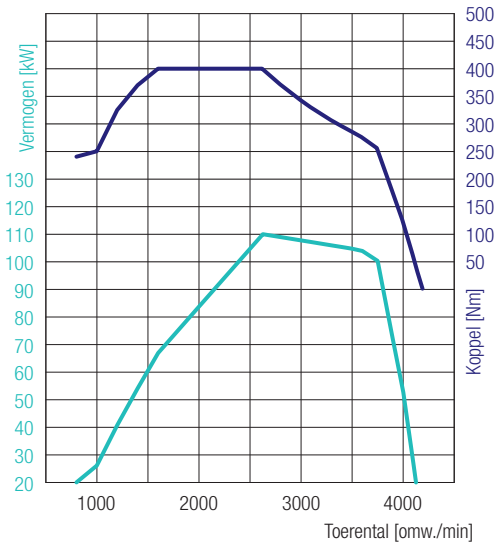

CANTER 7C15
VOERTUIG MET HET STUUR RECHTS

4P10 – 110 kW (150 PK)
400 Nm@1600 omw./min
110 kW@2626 omw./min

MOTOR (EURO VI)				
Type		Watergekoelde viertaktdieselmotor met drukvulling en directe inspuiting met intercooler		
Aantal cilinders		4 geschakeld		
Cilinderinhoud		2998 cm^3		
Max. vermogen		110 kW (150 PK) / 2626 omw./min.		
Max. koppel		400 Nm / 1600 omw./min.		
Dieselpartikelfilter		Levensduur ca. 300.000 km		
Dynamo		Wisselstroom 12 V, 140 A		
Uitlaatgas-nabehandeling		SCR + DPF		
PTO (optioneel)	Type	31 kW met flens	62 kW met flens	31 kW voor rechtstreeks aangesloten pompen
	Koppel bij topsnelheid	196 Nm	392 Nm	196 Nm
	Overbrenging	1:0,644	1:0,723	1:0,638
	Toerental bij topsnelheid	1500 omw./min		

AANDRIJFLIJN		
Versnellingsbak	Model	Handgeschakelde versnellingsbak, 5 vooruitversnellingen en 1 achteruitversnelling
	Overbrengingsverhouding	5,494 / 3,193 / 1,689 / 1,000 / 0,723 / achteruit 5,494
Achterasoverbrenging	Verhouding	4,875

CHASSIS		
Vooras / Achteras	Model	F350T / R035T
	Max. aslast voor / achter	3,1/5,8 t kg (2,80 m); 3,1/5,8 t (3,4 m); 3,1/5,74 t (3,85 m); 3,1/5,68 t (4,3 m); 3,1/5,64 t (4,75 m)
Band		205/75R17.5C 124/122 M
		Rolweerstandgeoptimaliseerde banden
Wiel		17,5 x 6,00 - 127 - 9t - 6 wielbouten
Besturing		Voertuig met het stuur rechts
		Kogelkringloopstuurinrichting met stuurbekrachtiging, verstelbare telescoopstuurkolom met stuurslot
Rem	Bedrijfsrem	Hydraulisch met vacuümbekrachtiging, dubbel circuit met belastingafhankelijk remkrachtventiel bij de achterwielen
	Voor / Achter	Schijfrem (252 × 40)
	Handrem	Mechanische rem aan de binnenzijde op de aandrijfas aan de achterzijde van de versnellingsbak
	Extra rem	Motorrem (50 kW)
Ophanging	Voor / Achter	Half elliptische bladveer met schokdemper en stabilisator
Chassis	Type	Ladderchassis met versterkingen en dwarsdragers
Inhoud brandstoftank		100 liter
Elektrisch systeem	Batterijen	12 V (100 Ah - 760 A(EN))

FUSO – A Daimler Truck Group Brand

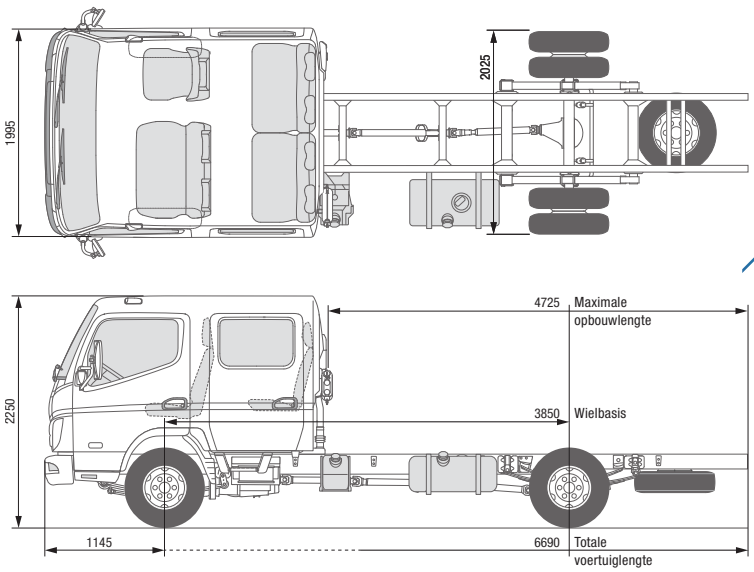

CANTER 7C15D
VOERTUIG MET HET STUUR RECHTS

MODEL / MODELVARIANT		7C15D
Cabinevariant / Aantal zitplaatsen		Comfort, dubbele cabine / 7
Type		46922724
FUSO modelcode		FEB71GR4WEUB
AFMETINGEN [MM]		
Wielbasis		3850
Totale lengte		6690
Lengte cabine		2625
Totale breedte		2025
Breedte cabine		1995
Totale hoogte		2250
Spoorbreedte	Voor / Achter	1665 / 1560
Chassishoogte (aan het einde van het chassis)		845
Bodemvrijheid		185
Cabine tot achteras		2325
Cabine tot einde chassis		4020
Max. opbouwlengte**		4725
Framebreedte		750
Overhang voor		1145
Overhang achter		1695
Vooras tot begin opbouw		1625
Aanbevolen afstand cabine tot opbouw		100
GEWICHTEN [KG]		
Leeggewicht van het voertuig*		2830
	Voor* / Achter*	1840 / 990
Toegest. totaalgewicht / Totaalgew. met aanhanger		7490 / 10990
Aslasten*	Voor / Achter	3100 / 5740
Aanhangwagengewicht	Geremd / Ongeremd	3500 / 750
Laadvermogen chassis*		4670
BEREKEND VERMOGEN		
Max. snelheid	km/h	130
Min. draaicirkel [m]	Van stoeprand tot stoeprand	13,8
	Van muur tot muur	15,2

* Het gewicht heeft betrekking op het basisvoertuig (Europese serie, inclusief koelvloeistof, olie, 90% brandstof, bandendichtingsmiddel, gereedschap en bestuurder van 75 kg), zonder speciale uitrusting. Met elke speciale uitrusting verandert het gewicht overeenkomstig. ** Berekende maximale waarde, die al naargelang de opbouw en het gebruik moet worden gecontroleerd.
Wijzigingen voorbehouden. Alle opgegeven waarden zijn bij benadering. De afbeeldingen kunnen ook accessoires en speciale uitrustingen bevatten die niet tot de standaard leveringsomvang behoren. Dit gegevensblad kan types en serviceprestaties bevatten die in de afzonderlijke landen mogelijk niet worden aangeboden.

FUSO – A Daimler Truck Group Brand

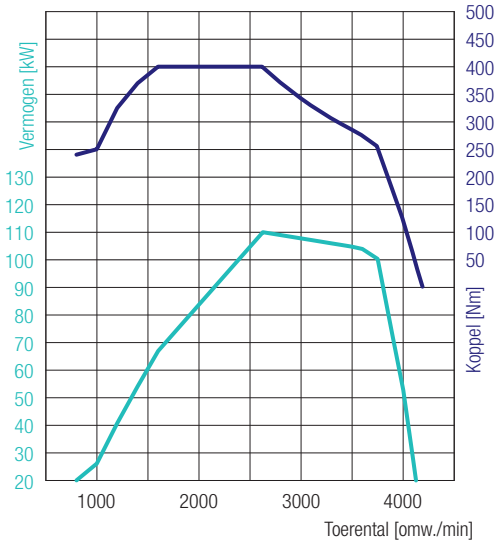

CANTER 7C15D
VOERTUIG MET HET STUUR RECHTS

4P10 – 110 kW (150 PK)
400 Nm@1600 omw./min
110 kW@2626 omw./min

MOTOR (EURO VI)				
Type		Watergekoelde viertaktdieselmotor met drukvulling en directe inspuiting met intercooler		
Aantal cilinders		4 geschakeld		
Cilinderinhoud		2998 cm^3		
Max. vermogen		110 kW (150 PK) / 2626 omw./min.		
Max. koppel		400 Nm / 1600 omw./min.		
Dieselpartikelfilter		Levensduur ca. 300.000 km		
Dynamo		Wisselstroom 12 V, 140 A		
Uitlaatgas-nabehandeling		SCR + DPF		
PTO (optioneel)	Type	31 kW met flens	62 kW met flens	31 kW voor rechtstreeks aangesloten pompen
	Koppel bij topsnelheid	196 Nm	392 Nm	196 Nm
	Overbrenging	1:0,644	1:0,723	1:0,638
	Toerental bij topsnelheid	1500 omw./min		

AANDRIJFLIJN		
Versnellingsbak	Model	Handgeschakelde versnellingsbak, 5 vooruitversnellingen en 1 achteruitversnelling
	Overbrengingsverhouding	5,494 / 3,193 / 1,689 / 1,000 / 0,723 / achteruit 5,494
Achterasoverbrenging	Verhouding	4,875

CHASSIS		
Vooras / Achteras	Model	F350T / R035T
	Max. aslast voor / achter	3100 kg / 5740 kg
Band		205/75R17.5C 124/122 M
		achter dubbele wielen, rolweerstandsgeoptimaliseerde banden
Wiel		17,5 x 6,00 - 127 - 9t - 6 wielbouten
Besturing		Voertuig met het stuur rechts
		Kogelkringloopstuurinrichting met stuurbekrachtiging, verstelbare telescoopstuurkolom met stuurslot
Rem	Bedrijfsrem	Hydraulisch met vacuümbekrachtiging, dubbel circuit met belastingafhankelijk remkrachtventiel bij de achterwielen
	Voor / Achter	Schijfrem (252 × 40)
	Handrem	Mechanische rem aan de binnenzijde op de aandrijfas aan de achterzijde van de versnellingsbak
	Extra rem	Motorrem (50 kW)
Ophanging	Voor / Achter	Half elliptische bladveer met schokdemper en stabilisator
Chassis	Type	Ladderchassis met versterkingen en dwarsdragers
Inhoud brandstoftank		100 liter
Elektrisch systeem	Batterijen	12 V (100 Ah - 760 A(EN))

FUSO – A Daimler Truck Group Brand

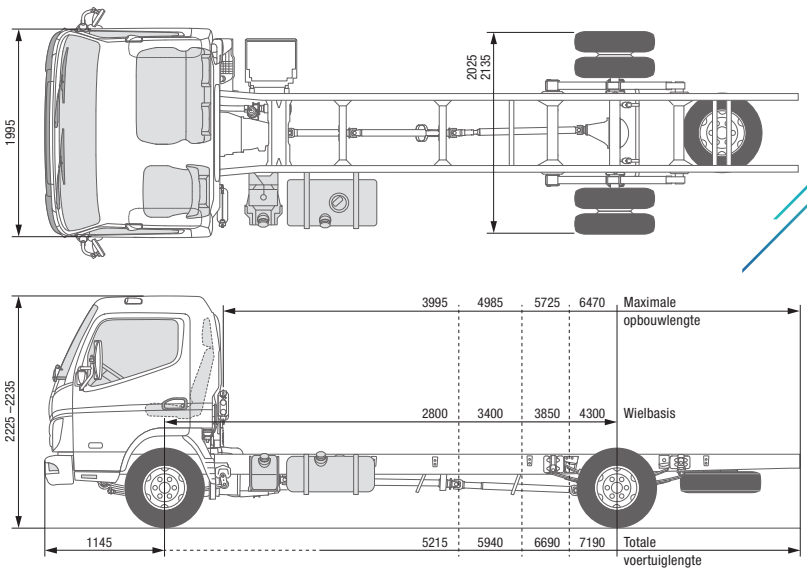

CANTER 7C15 DUONIC® 2.0

VOERTUIG MET HET STUUR LINKS

MODEL / MODELVARIANT		7C15			
Cabinevariant / Aantal zitplaatsen		Comfort, enkele cabine / 3			
Type		46923312	46923512	46923712	46923812
FUSO modelcode		FEB71CL3SEUB	FEB71EL3SEUB	FEB71GL3SEUB	FEC71HL3SEUB
AFMETINGEN [MM]					
Wielbasis		2800	3400	3850	4300
Totale lengte		5140	5940	6690	7190
Lengte cabine		1625			
Totale breedte		2025			2135
Breedte cabine		1995			
Totale hoogte		2225	2225	2225	2235
Spoorbreedte	Voor / Achter	1665 / 1560			1665 / 1670
Chassishoogte (aan het einde van het chassis)		845			840
Bodemvrijheid		185			
Cabine tot achteras		2275	2875	3325	3775
Cabine tot einde chassis		3545	4270	5020	5520
Max. opbouwlengte**		3995	4985	5725	6470
Framebreedte		750			850
Overhang voor		1145			
Overhang achter		1195	1395	1695	1745
Vooras tot begin opbouw		625			
Aanbevolen afstand cabine tot opbouw		100			
GEWICHTEN [KG]					
Leeggewicht van het voertuig*		2575	2610	2630	2670
	Voor* / Achter*	1690 / 885	1705 / 905	1715 / 915	1725 / 945
Toegest. totaalgewicht / Totaalgew. met aanhanger		7490 / 10990			
Aslasten*	Voor / Achter	3100 / 5800	3100 / 5800	3100 / 5740	3100 / 5680
Aanhangwagengewicht	Geremd / Ongeremd	3500 / 750			
Laadvermogen chassis*		4925	4890	4870	4830
BEREKEND VERMOGEN					
Max. snelheid	km/h	130			
Min. draaicirkel [m]	Van stoeprand tot stoeprand	10,4	12,2	13,8	15,2
	Van muur tot muur	11,8	13,8	15,2	16,6

* Het gewicht heeft betrekking op het basisvoertuig (Europese serie, inclusief koelvloeistof, olie, 90% brandstof, bandendichtingsmiddel, gereedschap en bestuurder van 75 kg), zonder speciale uitrusting. Met elke speciale uitrusting verandert het gewicht overeenkomstig. ** Berekende maximale waarde, die al naargelang de opbouw en het gebruik moet worden gecontroleerd.
Wijzigingen voorbehouden. Alle opgegeven waarden zijn bij benadering. De afbeeldingen kunnen ook accessoires en speciale uitrustingen bevatten die niet tot de standaard leveringsomvang behoren. Dit gegevensblad kan types en serviceprestaties bevatten die in de afzonderlijke landen mogelijk niet worden aangeboden.

FUSO – A Daimler Truck Group Brand

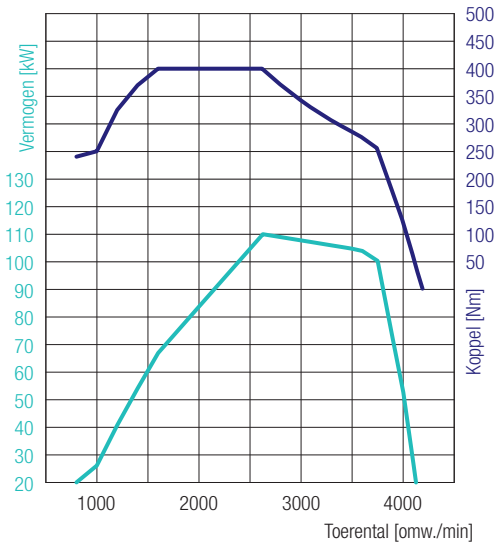

CANTER 7C15 DUONIC® 2.0

VOERTUIG MET HET STUUR LINKS

4P10 – 110 kW (150 PK)
400 Nm@1600 omw./min
110 kW@2626 omw./min

MOTOR (EURO VI)				
Type		Watergekoelde viertaktdieselmotor met drukvulling en directe inspuiting met intercooler		
Aantal cilinders		4 geschakeld		
Cilinderinhoud		2998 cm^3		
Max. vermogen		110 kW (150 PK) / 2626 omw./min.		
Max. koppel		400 Nm / 1600 omw./min.		
Dieselpartikelfilter		Levensduur ca. 300.000 km		
Dynamo		Wisselstroom 12 V, 140 A		
Uitlaatgas-nabehandeling		SCR + DPF		
PTO (optioneel)	Type	31 kW met flens	62 kW met flens	31 kW voor rechtstreeks aangesloten pompen
	Koppel bij topsnelheid	196 Nm	392 Nm	196 Nm
	Overbrenging	1:0,655	1:0,727	1:0,651
	Toerental bij topsnelheid	1500 omw./min		

AANDRIJFLIJN		
Versnellingsbak	Model	DUONIC® 2.0: Automatische versnellingsbak dubbele koppeling, 6 vooruitversnellingen en 1 achteruitversnelling
	Overbrengingsverhouding	5,397 / 3,788 / 2,310 / 1,474 / 1,000 / 0,701 achter. 5,397
Achterasoverbrenging	Verhouding	4,875

CHASSIS		
Vooras / Achteras	Model	F350T / R035T
	Max. aslast voor / achter	3100 kg / 5680 kg
Band		205/75R17.5C 124/122 M
		achter dubbele wielen, rolweerstandsgeoptimaliseerde banden
Wiel		17,5 x 6,00 - 127 - 9t - 6 wielbouten
Besturing		Voertuig met het stuur links
		Kogelkringloopstuurinrichting met stuurbekrachtiging, verstelbare telescoopstuurkolom met stuurslot
Rem	Bedrijfsrem	Hydraulisch met vacuümbekrachtiging, dubbel circuit met belastingafhankelijk remkrachtventiel bij de achterwielen
	Voor / Achter	Schijfrem (252 × 40)
	Handrem	Mechanische rem aan de binnenzijde op de aandrijfas aan de achterzijde van de versnellingsbak
	Extra rem	Motorrem (50 kW)
Ophanging	Voor / Achter	Half elliptische bladveer met schokdemper en stabilisator
Chassis	Type	Ladderchassis met versterkingen en dwarsdragers
Inhoud brandstoftank		100 liter
Elektrisch systeem	Batterijen	12 V (100 Ah - 760 A(EN))

FUSO – A Daimler Truck Group Brand

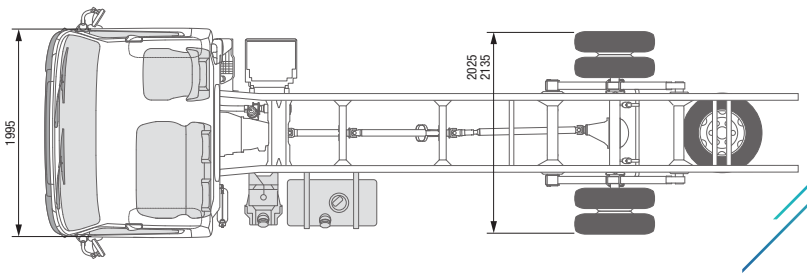

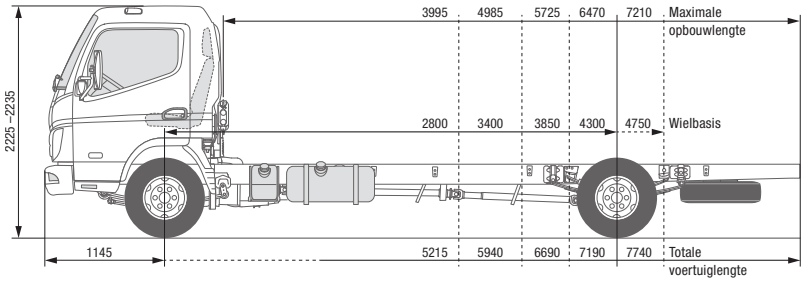

CANTER 7C15 DUONIC® 2.0

VOERTUIG MET HET STUUR RECHTS

MODEL / MODELVARIANT		7C15				
Cabinevariant / Aantal zitplaatsen		Comfort, enkele cabine / 3				
Type		46923322	46923522	46923722	46923822	46923925
FUSO modelcode		FEB71CR3SEUB	FEB71ER3SEUB	FEB71GR3SEUB	FEC71HR3SEUB	FEC71KR3SEUB
AFMETINGEN [MM]						
Wielbasis		2800	3400	3850	4300	4750
Totale lengte		5140	5940	6690	7190	7740
Lengte cabine		1625				
Totale breedte		2025			2135	
Breedte cabine		1995				
Totale hoogte		2225			2235	
Spoorbreedte	Voor / Achter	1665 / 1560			1665 / 1670	
Chassishoogte (aan het einde van het chassis)		845			840	845
Bodemvrijheid		185				
Cabine tot achteras		2275	2875	3325	3775	4225
Cabine tot einde chassis		3545	4270	5020	5520	6070
Max. opbouwlengte**		3995	4985	5725	6470	7210
Framebreedte		750			850	
Overhang voor		1145				
Overhang achter		1195	1395	1695	1745	1845
Vooras tot begin opbouw		625				
Aanbevolen afstand cabine tot opbouw		100				
GEWICHTEN [KG]						
Leeggewicht van het voertuig*		2575	2610	2630	2670	2690
	Voor* / Achter*	1690 / 885	1705 / 905	1715 / 915	1725 / 945	1740 / 950
Toegest. totaalgewicht / Totaalgew. met aanhanger		7490 / 10990				
Aslasten*	Voor / Achter	3100 / 5800	3100 / 5800	3100 / 5740	3100 / 5680	3100 / 5640
Aanhangwagengewicht	Geremd / Ongeremd	3500 / 750				
Laadvermogen chassis*		4925	4890	4870	4830	4810
BEREKEND VERMOGEN						
Max. snelheid	km/h	130				
Min. draaicirkel [m]	Van stoeprand tot stoeprand	10,4	12,2	13,8	15,2	16,6
	Van muur tot muur	11,8	13,8	15,2	16,6	18,0

* Het gewicht heeft betrekking op het basisvoertuig (Europese serie, inclusief koelvloeistof, olie, 90% brandstof, bandendichtingsmiddel, gereedschap en bestuurder van 75 kg), zonder speciale uitrusting. Met elke speciale uitrusting verandert het gewicht overeenkomstig. ** Berekende maximale waarde, die al naargelang de opbouw en het gebruik moet worden gecontroleerd.
Wijzigingen voorbehouden. Alle opgegeven waarden zijn bij benadering. De afbeeldingen kunnen ook accessoires en speciale uitrustingen bevatten die niet tot de standaard leveringsomvang behoren. Dit gegevensblad kan types en serviceprestaties bevatten die in de afzonderlijke landen mogelijk niet worden aangeboden.

FUSO – A Daimler Truck Group Brand

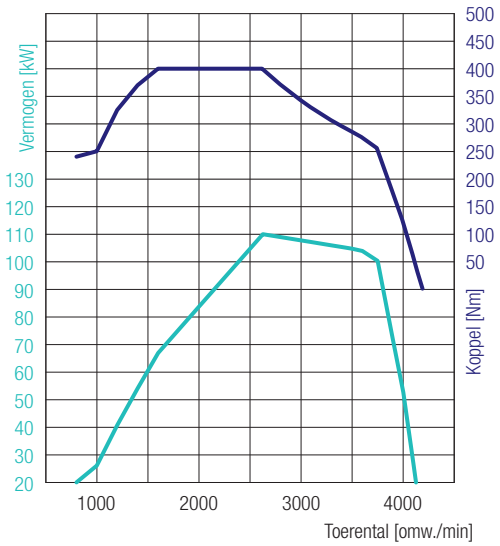

CANTER 7C15 DUONIC® 2.0

VOERTUIG MET HET STUUR RECHTS

4P10 – 110 kW (150 PK)
400 Nm@1600 omw./min
110 kW@2626 omw./min

MOTOR (EURO VI)				
Type		Watergekoelde viertaktdieselmotor met drukvulling en directe inspuiting met intercooler		
Aantal cilinders		4 geschakeld		
Cilinderinhoud		2998 cm^3		
Max. vermogen		110 kW (150 PK) / 2626 omw./min.		
Max. koppel		400 Nm / 1600 omw./min.		
Dieselpartikelfilter		Levensduur ca. 300.000 km		
Dynamo		Wisselstroom 12 V, 140 A		
Uitlaatgas-nabehandeling		SCR + DPF		
PTO (optioneel)	Type	31 kW met flens	62 kW met flens	31 kW voor rechtstreeks aangesloten pompen
	Koppel bij topsnelheid	196 Nm	392 Nm	196 Nm
	Overbrenging	1:0,655	1:0,727	1:0,651
	Toerental bij topsnelheid	1500 omw./min		

AANDRIJFLIJN		
Versnellingsbak	Model	DUONIC® 2.0: Automatische versnellingsbak dubbele koppeling, 6 vooruitversnellingen en 1 achteruitversnelling
	Overbrengingsverhouding	5,397 / 3,788 / 2,310 / 1,474 / 1,000 / 0,701 achter. 5,397
Achterasoverbrenging	Verhouding	4,875

CHASSIS		
Vooras / Achteras	Model	F350T / R035T
	Max. aslast voor / achter	3,1/5,8 t kg (2,80 m); 3,1/5,8 t (3,4 m); 3,1/5,74 t (3,85 m); 3,1/5,68 t (4,3 m); 3,1/5,64 t (4,75 m)
Band		205/75R17.5C 124/122 M
		achter dubbele wielen, rolweerstandsgeoptimaliseerde banden
Wiel		17,5 x 6,00 - 127 - 9t - 6 wielbouten
Besturing		Voertuig met het stuur rechts
		Kogelkringloopstuurinrichting met stuurbekrachtiging, verstelbare telescoopstuurkolom met stuurslot
Rem	Bedrijfsrem	Hydraulisch met vacuümbekrachtiging, dubbel circuit met belastingafhankelijk remkrachtventiel bij de achterwielen
	Voor / Achter	Schijfrem (252 × 40)
	Handrem	Mechanische rem aan de binnenzijde op de aandrijfas aan de achterzijde van de versnellingsbak
	Extra rem	Motorrem (50 kW)
Ophanging	Voor / Achter	Half elliptische bladveer met schokdemper en stabilisator
Chassis	Type	Ladderchassis met versterkingen en dwarsdragers
Inhoud brandstoftank		100 liter
Elektrisch systeem	Batterijen	12 V (100 Ah - 760 A(EN))

FUSO – A Daimler Truck Group Brand

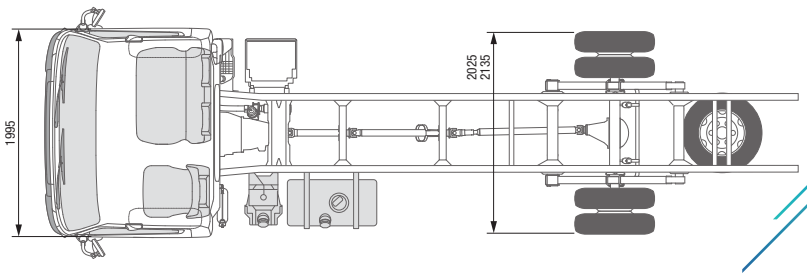

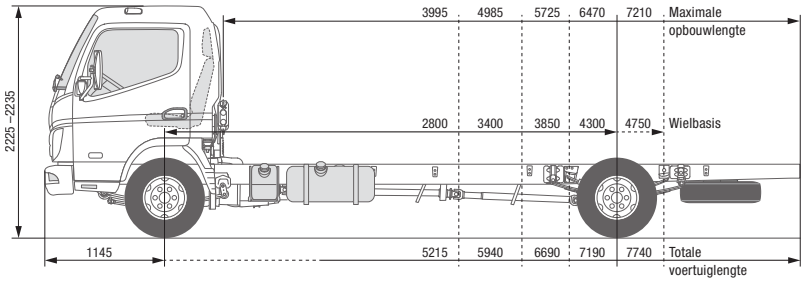

CANTER 7C18

VOERTUIG MET HET STUUR LINKS

MODEL / MODELVARIANT		7C18				
Cabinevariant / Aantal zitplaatsen		Comfort, enkele cabine / 3				
Type		46925312	46925512	46925712	46925812	46925915
FUSO modelcode		FEB71CL4SEUC	FEB71EL4SEUC	FEB71GL4SEUC	FEC71HL4SEUC	FEC71KL4SEUC
AFMETINGEN [MM]						
Wielbasis		2800	3400	3850	4300	4750
Totale lengte		5140	5940	6690	7190	7740
Lengte cabine		1625				
Totale breedte		2025			2135	
Breedte cabine		1995				
Totale hoogte		2225			2235	
Spoorbreedte	Voor / Achter	1665 / 1560			1665 / 1670	
Chassishoogte (aan het einde van het chassis)		845			840	845
Bodemvrijheid		185				
Cabine tot achteras		2275	2875	3325	3775	4225
Cabine tot einde chassis		3545	4270	5020	5520	6070
Max. opbouwlengte**		3995	4985	5725	6470	7210
Framebreedte		750			850	
Overhang voor		1145				
Overhang achter		1195	1395	1695	1745	1845
Vooras tot begin opbouw		625				
Aanbevolen afstand cabine tot opbouw		100				
GEWICHTEN [KG]						
Leeggewicht van het voertuig*		2560	2595	2615	2655	2675
	Voor* / Achter*	1680 / 880	1695 / 900	1700 / 915	1710 / 945	1740 / 935
Toegest. totaalgewicht / Totaalgew. met aanhanger		7490 / 10990				
Aslasten*	Voor / Achter	3100 / 5800	3100 / 5800	3100 / 5740	3100 / 5680	3100 / 5640
Aanhangwagengewicht	Geremd / Ongeremd	3500 / 750				
Laadvermogen chassis*		4940	4905	4885	4845	4825
BEREKEND VERMOGEN						
Max. snelheid	km/h	130				
Min. draaicirkel [m]	Van stoeprand tot stoeprand	12,2	12,2	13,8	15,2	16,6
	Van muur tot muur	13,8	13,8	15,2	16,6	18,0

* Het gewicht heeft betrekking op het basisvoertuig (Europese serie, inclusief koelvloeistof, olie, 90% brandstof, bandendichtingsmiddel, gereedschap en bestuurder van 75 kg), zonder speciale uitrusting. Met elke speciale uitrusting verandert het gewicht overeenkomstig. ** Berekende maximale waarde, die al naargelang de opbouw en het gebruik moet worden gecontroleerd.
Wijzigingen voorbehouden. Alle opgegeven waarden zijn bij benadering. De afbeeldingen kunnen ook accessoires en speciale uitrustingen bevatten die niet tot de standaard leveringsomvang behoren. Dit gegevensblad kan types en serviceprestaties bevatten die in de afzonderlijke landen mogelijk niet worden aangeboden.

FUSO – A Daimler Truck Group Brand

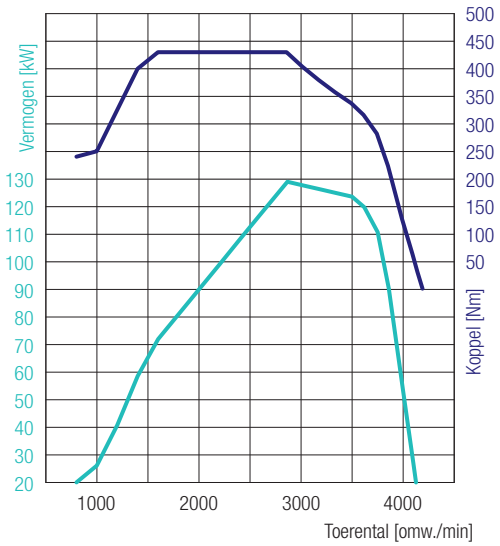

CANTER 7C18
VOERTUIG MET HET STUUR LINKS

4P10 – 129 kW (175 PK)
430 Nm@1600 omw./min
129 kW@2865 omw./min

MOTOR (EURO VI)				
Type		Watergekoelde viertaktdieselmotor met drukvulling en directe inspuiting met intercooler		
Aantal cilinders		4 geschakeld		
Cilinderinhoud		2998 cm^3		
Max. vermogen		129 kW (175 PK) / 2865 omw./min.		
Max. koppel		430 Nm / 1600 omw./min.		
Dieselpartikelfilter		Levensduur ca. 300.000 km		
Dynamo		Wisselstroom 12 V, 140 A		
Uitlaatgas-nabehandeling		SCR + DPF		
PTO (optioneel)	Type	31 kW met flens	62 kW met flens	31 kW voor rechtstreeks aangesloten pompen
	Koppel bij topsnelheid	196 Nm	392 Nm	196 Nm
	Overbrenging	1:0,644	1:0,723	1:0,638
	Toerental bij topsnelheid	1500 omw./min		
AANDRIJFLIJN				
Versnellingsbak	Model	Handgeschakelde versnellingsbak, 5 vooruitversnellingen en 1 achteruitversnelling		
	Overbrengingsverhouding	5,494 / 3,193 / 1,689 / 1,000 / 0,723 / achteruit 5,494		
Achterasoverbrenging	Verhouding	4,875		
CHASSIS				
Vooras / Achteras	Model	F350T / R035T		
	Max. aslast voor / achter	3,1/5,8 t kg (2,80 m); 3,1/5,8 t (3,4 m); 3,1/5,74 t (3,85 m); 3,1/5,68 t (4,3 m); 3,1/5,64 t (4,75 m)		
Band		205/75R17.5C 124/122 M		
		achter dubbele wielen, rolweerstandsgeoptimaliseerde banden		
Wiel		17,5 x 6,00 - 127 - 9t - 6 wielbouten		
Besturing		Voertuig met het stuur links		
		Kogelkringloopstuurinrichting met stuurbekrachtiging, verstelbare telescoopstuurkolom met stuurslot		
Rem	Bedrijfsrem	Hydraulisch met vacuümbekrachtiging, dubbel circuit met belastingafhankelijk remkrachtventiel bij de achterwielen		
	Voor / Achter	Schijfrem (252 × 40)		
	Handrem	Mechanische rem aan de binnenzijde op de aandrijfas aan de achterzijde van de versnellingsbak		
	Extra rem	Motorrem (50 kW)		
Ophanging	Voor / Achter	Half elliptische bladveer met schokdemper en stabilisator		
Chassis	Type	Ladderchassis met versterkingen en dwarsdragers		
Inhoud brandstoftank		100 liter		
Elektrisch systeem	Batterijen	12 V (100 Ah - 760 A(EN))		

FUSO – A Daimler Truck Group Brand

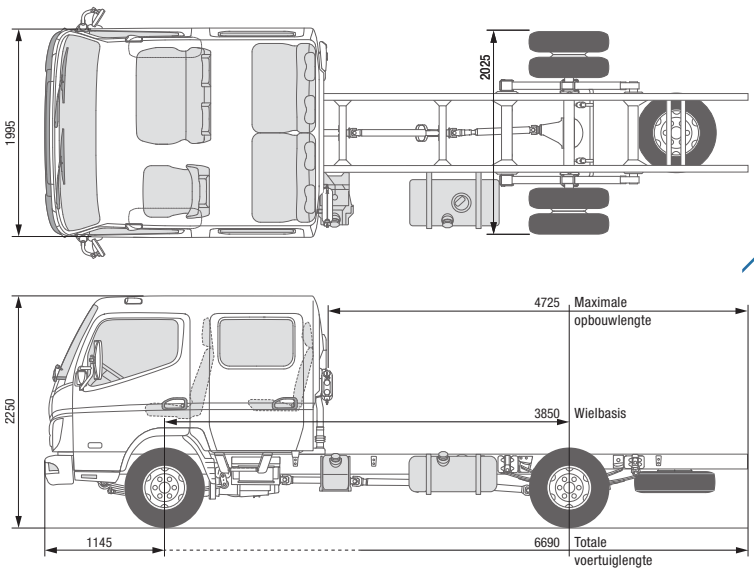

CANTER 7C18D
VOERTUIG MET HET STUUR LINKS

MODEL / MODELVARIANT		7C18D
Cabinevariant / Aantal zitplaatsen		Comfort, dubbele cabine / 7
Type		46925714
FUSO modelcode		FEB71GL4WEUC
AFMETINGEN [MM]		
Wielbasis		3850
Totale lengte		6690
Lengte cabine		2625
Totale breedte		2025
Breedte cabine		1995
Totale hoogte		2250
Spoorbreedte	Voor / Achter	1665 / 1560
Chassishoogte (aan het einde van het chassis)		845
Bodemvrijheid		185
Cabine tot achteras		2325
Cabine tot einde chassis		4020
Max. opbouwlengte**		4725
Framebreedte		750
Overhang voor		1145
Overhang achter		1695
Vooras tot begin opbouw		1625
Aanbevolen afstand cabine tot opbouw		100
GEWICHTEN [KG]		
Leeggewicht van het voertuig*		2830
	Voor* / Achter*	1840 / 990
Toegest. totaalgewicht / Totaalgew. met aanhanger		7490 / 10990
Aslasten*	Voor / Achter	3100 / 5740
Aanhangwagengewicht	Geremd / Ongeremd	3500 / 750
Laadvermogen chassis*		4670
BEREKEND VERMOGEN		
Max. snelheid	km/h	130
Min. draaicirkel [m]	Van stoeprand tot stoeprand	13,8
	Van muur tot muur	15,2

* Het gewicht heeft betrekking op het basisvoertuig (Europese serie, inclusief koelvloeistof, olie, 90% brandstof, bandendichtingsmiddel, gereedschap en bestuurder van 75 kg), zonder speciale uitrusting. Met elke speciale uitrusting verandert het gewicht overeenkomstig. ** Berekende maximale waarde, die al naargelang de opbouw en het gebruik moet worden gecontroleerd.
Wijzigingen voorbehouden. Alle opgegeven waarden zijn bij benadering. De afbeeldingen kunnen ook accessoires en speciale uitrustingen bevatten die niet tot de standaard leveringsomvang behoren. Dit gegevensblad kan types en serviceprestaties bevatten die in de afzonderlijke landen mogelijk niet worden aangeboden.

FUSO – A Daimler Truck Group Brand

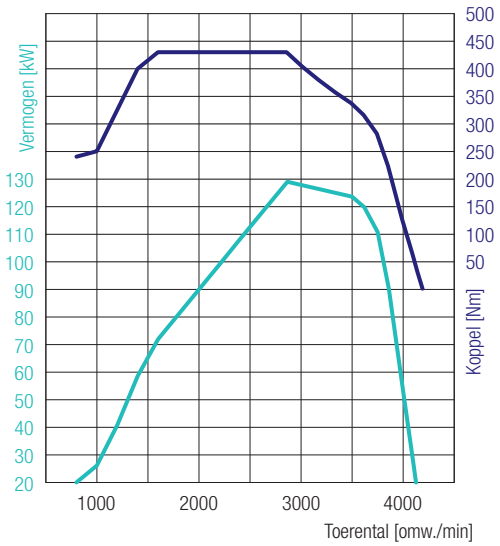

CANTER 7C18D
VOERTUIG MET HET STUUR LINKS

4P10 – 129 kW (175 PK)
430 Nm@1600 omw./min
129 kW@2865 omw./min

MOTOR (EURO VI)				
Type		Watergekoelde viertaktdieselmotor met drukvulling en directe inspuiting met intercooler		
Aantal cilinders		4 geschakeld		
Cilinderinhoud		2998 cm^3		
Max. vermogen		129 kW (175 PK) / 2865 omw./min.		
Max. koppel		430 Nm / 1600 omw./min.		
Dieselpartikelfilter		Levensduur ca. 300.000 km		
Dynamo		Wisselstroom 12 V, 140 A		
Uitlaatgas-nabehandeling		SCR + DPF		
PTO (optioneel)	Type	31 kW met flens	62 kW met flens	31 kW voor rechtstreeks aangesloten pompen
	Koppel bij topsnelheid	196 Nm	392 Nm	196 Nm
	Overbrenging	1:0,644	1:0,723	1:0,638
	Toerental bij topsnelheid	1500 omw./min		

AANDRIJFLIJN		
Versnellingsbak	Model	Handgeschakelde versnellingsbak, 5 vooruitversnellingen en 1 achteruitversnelling
	Overbrengingsverhouding	5,494 / 3,193 / 1,689 / 1,000 / 0,723 / achteruit 5,494
Achterasoverbrenging	Verhouding	4,875

CHASSIS		
Vooras / Achteras	Model	F350T / R035T
	Max. aslast voor / achter	3100 kg / 5740 kg
Band		205/75R17.5C 124/122 M
		Rolweerstandgeoptimaliseerde banden
Wiel		17,5 x 6,00 - 127 - 9t - 6 wielbouten
Besturing		Voertuig met het stuur links
		Kogelkringloopstuurinrichting met stuurbekrachtiging, verstelbare telescoopstuurkolom met stuurslot
Rem	Bedrijfsrem	Hydraulisch met vacuümbekrachtiging, dubbel circuit met belastingafhankelijk remkrachtventiel bij de achterwielen
	Voor / Achter	Schijfrem (252 × 40)
	Handrem	Mechanische rem aan de binnenzijde op de aandrijfas aan de achterzijde van de versnellingsbak
	Extra rem	Motorrem (50 kW)
Ophanging	Voor / Achter	Half elliptische bladveer met schokdemper en stabilisator
Chassis	Type	Ladderchassis met versterkingen en dwarsdragers
Inhoud brandstoftank		100 liter
Elektrisch systeem	Batterijen	12 V (100 Ah - 760 A(EN))

FUSO – A Daimler Truck Group Brand

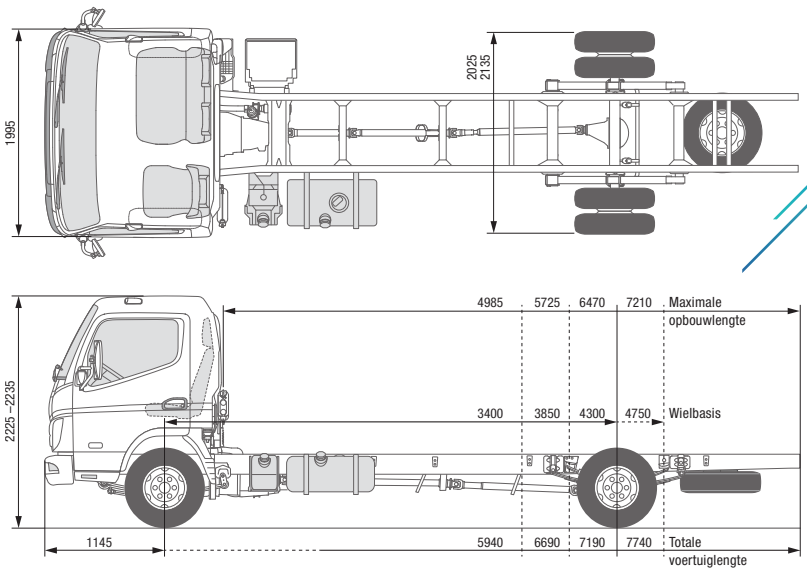

CANTER 7C18 DUONIC® 2.0

VOERTUIG MET HET STUUR LINKS

MODEL / MODELVARIANT		7C18			
Cabinevariant / Aantal zitplaatsen		Comfort, enkele cabine / 3			
Type		46926512	46926712	46926812	46926915
FUSO modelcode		FEB71EL3SEUC	FEB71GL3SEUC	FEC71HL3SEUC	FEC71KL3SEUC
AFMETINGEN [MM]					
Wielbasis		3400	3850	4300	4750
Totale lengte		5940	6690	7190	7740
Lengte cabine		1625			
Totale breedte		2025		2135	
Breedte cabine		1995			
Totale hoogte		2225		2235	
Spoorbreedte	Voor / Achter	1665 / 1560		1665 / 1670	
Chassishoogte (aan het einde van het chassis)		845		840	845
Bodemvrijheid		185			
Cabine tot achteras		2875	3325	3775	4225
Cabine tot einde chassis		4270	5020	5520	6070
Max. opbouwlengte**		4985	5725	6470	7210
Framebreedte		750		850	
Overhang voor		1145			
Overhang achter		1395	1695	1745	1845
Vooras tot begin opbouw		625			
Aanbevolen afstand cabine tot opbouw		100			
GEWICHTEN [KG]					
Leeggewicht van het voertuig*		2610	2630	2670	2690
	Voor* / Achter*	1705 / 905	1715 / 915	1725 / 945	1740 / 950
Toegest. totaalgewicht / Totaalgew. met aanhanger		7490 / 10990			
Aslasten*	Voor / Achter	3100 / 5800	3100 / 5740	3100 / 5680	3100 / 5640
Aanhangwagengewicht	Geremd / Ongeremd	3500 / 750			
Laadvermogen chassis*		4890	4870	4830	4810
BEREKEND VERMOGEN					
Max. snelheid	km/h	130			
Min. draaicirkel [m]	Van stoeprand tot stoeprand	12,2	13,8	15,2	16,6
	Van muur tot muur	13,8	15,2	16,6	18,0

* Het gewicht heeft betrekking op het basisvoertuig (Europese serie, inclusief koelvloeistof, olie, 90% brandstof, bandendichtingsmiddel, gereedschap en bestuurder van 75 kg), zonder speciale uitrusting. Met elke speciale uitrusting verandert het gewicht overeenkomstig. ** Berekende maximale waarde, die al naargelang de opbouw en het gebruik moet worden gecontroleerd.
Wijzigingen voorbehouden. Alle opgegeven waarden zijn bij benadering. De afbeeldingen kunnen ook accessoires en speciale uitrustingen bevatten die niet tot de standaard leveringsomvang behoren. Dit gegevensblad kan types en serviceprestaties bevatten die in de afzonderlijke landen mogelijk niet worden aangeboden.

FUSO – A Daimler Truck Group Brand

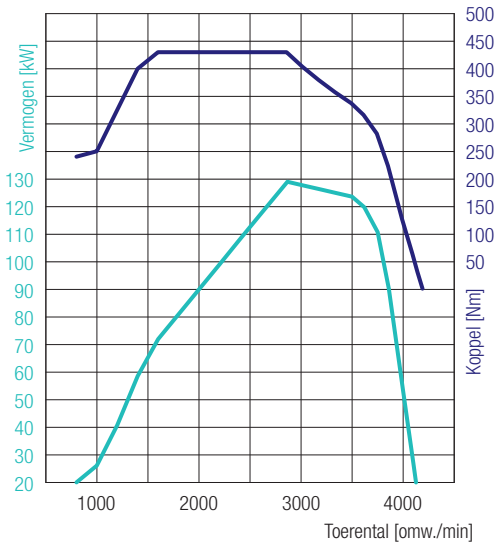

CANTER 7C18 DUONIC® 2.0

VOERTUIG MET HET STUUR LINKS

4P10 – 129 kW (175 PK)
430 Nm@1600 omw./min
129 kW@2865 omw./min

MOTOR (EURO VI)				
Type		Watergekoelde viertaktdieselmotor met drukvulling en directe inspuiting met intercooler		
Aantal cilinders		4 geschakeld		
Cilinderinhoud		2998 cm^3		
Max. vermogen		129 kW (175 PK) / 2865 omw./min.		
Max. koppel		430 Nm / 1600 omw./min.		
Dieselpartikelfilter		Levensduur ca. 300.000 km		
Dynamo		Wisselstroom 12 V, 140 A		
Uitlaatgas-nabehandeling		SCR + DPF		
PTO (optioneel)	Type	31 kW met flens	62 kW met flens	31 kW voor rechtstreeks aangesloten pompen
	Koppel bij topsnelheid	196 Nm	392 Nm	196 Nm
	Overbrenging	1:0,655	1:0,727	1:0,651
	Toerental bij topsnelheid	1500 omw./min		

AANDRIJFLIJN		
Versnellingsbak	Model	DUONIC® 2.0: Automatische versnellingsbak dubbele koppeling, 6 vooruitversnellingen en 1 achteruitversnelling
	Overbrengingsverhouding	5,397 / 3,788 / 2,310 / 1,474 / 1,000 / 0,701 achter. 5,397
Achterasoverbrenging	Verhouding	4,875

CHASSIS		
Vooras / Achteras	Model	F350T / R035T
	Max. aslast voor / achter	3100/5800 kg (3400 mm); 3100/5740 kg (3850 mm); 3100/5680 kg (4300 mm); 3100/5640 kg (4750 mm)
Band		205/75R17.5C 124/122 M
		Rolweerstandgeoptimaliseerde banden
Wiel		17,5 x 6,00 - 127 - 9t - 6 wielbouten
Besturing		Voertuig met het stuur links
		Kogelkringloopstuurinrichting met stuurbekrachtiging, verstelbare telescoopstuurkolom met stuurslot
Rem	Bedrijfsrem	Hydraulisch met vacuümbekrachtiging, dubbel circuit met belastingafhankelijk remkrachtventiel bij de achterwielen
	Voor / Achter	Schijfrem (252 × 40)
	Handrem	Mechanische rem aan de binnenzijde op de aandrijfas aan de achterzijde van de versnellingsbak
	Extra rem	Motorrem (50 kW)
Ophanging	Voor / Achter	Half elliptische bladveer met schokdemper en stabilisator
Chassis	Type	Ladderchassis met versterkingen en dwarsdragers
Inhoud brandstoftank		100 liter
Elektrisch systeem	Batterijen	12 V (100 Ah - 760 A(EN))

FUSO – A Daimler Truck Group Brand

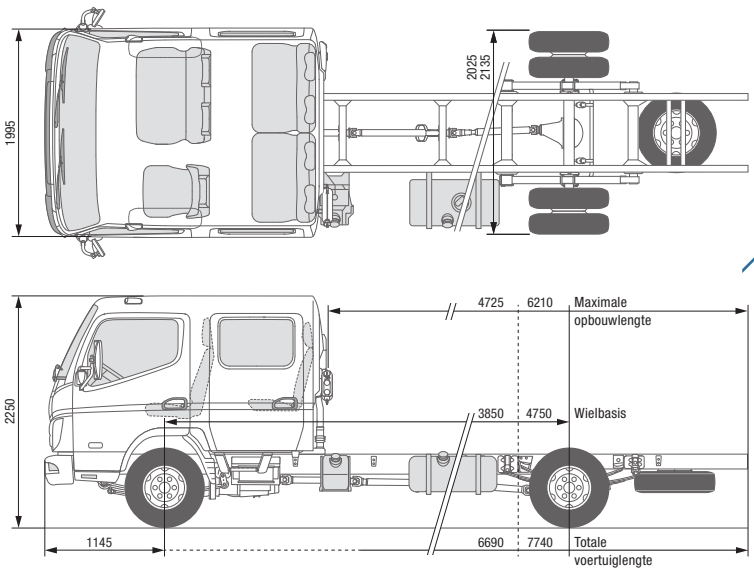

CANTER 7C18D DUONIC® 2.0

VOERTUIG MET HET STUUR LINKS

MODEL / MODELVARIANT		7C18D	
Cabinevariant / Aantal zitplaatsen		Comfort, dubbele cabine / 7	
Type		46926714	46926914
FUSO modelcode		FEB71GL3WEUC	FEC71KL3WEUC
AFMETINGEN [MM]			
Wielbasis		3850	4750
Totale lengte		6690	7740
Lengte cabine		2625	
Totale breedte		2025	2135
Breedte cabine		1995	
Totale hoogte		2250	
Spoorbreedte	Voor / Achter	1665 / 1560	1665 / 1670
Chassishoogte (aan het einde van het chassis)		845	
Bodemvrijheid		185	
Cabine tot achteras		2325	3225
Cabine tot einde chassis		4020	5070
Max. opbouwlengte**		4725	6210
Framebreedte		750	850
Overhang voor		1145	
Overhang achter		1695	1845
Vooras tot begin opbouw		1625	
Aanbevolen afstand cabine tot opbouw		100	
GEWICHTEN [KG]			
Leeggewicht van het voertuig*		2850	2910
	Voor* / Achter*	1860 / 990	1905 / 1005
Toegest. totaalgewicht / Totaalgew. met aanhanger		7490 / 10990	
Aslasten*	Voor / Achter	3100 / 5740	3100 / 5640
Aanhangwagengewicht	Geremd / Ongeremd	3500 / 750	
Laadvermogen chassis*		4650	4590
BEREKEND VERMOGEN			
Max. snelheid	km/h	130	
Min. draaicirkel [m]	Van stoeprand tot stoeprand	13,8	16,6
	Van muur tot muur	15,2	18,0

* Het gewicht heeft betrekking op het basisvoertuig (Europese serie, inclusief koelvloeistof, olie, 90% brandstof, bandendichtingsmiddel, gereedschap en bestuurder van 75 kg), zonder speciale uitrusting. Met elke speciale uitrusting verandert het gewicht overeenkomstig. ** Berekende maximale waarde, die al naargelang de opbouw en het gebruik moet worden gecontroleerd.
Wijzigingen voorbehouden. Alle opgegeven waarden zijn bij benadering. De afbeeldingen kunnen ook accessoires en speciale uitrustingen bevatten die niet tot de standaard leveringsomvang behoren. Dit gegevensblad kan types en serviceprestaties bevatten die in de afzonderlijke landen mogelijk niet worden aangeboden.

FUSO – A Daimler Truck Group Brand

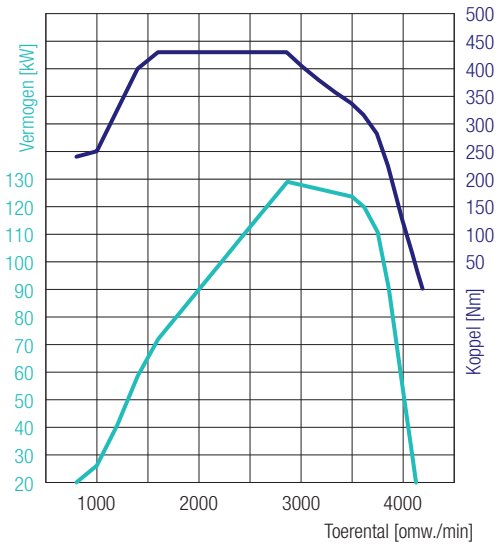

CANTER 7C18D DUONIC® 2.0

VOERTUIG MET HET STUUR LINKS

4P10 – 129 kW (175 PK)
430 Nm@1600 omw./min
129 kW@2865 omw./min

MOTOR (EURO VI)				
Type		Watergekoelde viertaktdieselmotor met drukvulling en directe inspuiting met intercooler		
Aantal cilinders		4 geschakeld		
Cilinderinhoud		2998 cm^3		
Max. vermogen		129 kW (175 PK) / 2865 omw./min.		
Max. koppel		430 Nm / 1600 omw./min.		
Dieselpartikelfilter		Levensduur ca. 300.000 km		
Dynamo		Wisselstroom 12 V, 140 A		
Uitlaatgas-nabehandeling		SCR + DPF		
PTO (optioneel)	Type	31 kW met flens	62 kW met flens	31 kW voor rechtstreeks aangesloten pompen
	Koppel bij topsnelheid	196 Nm	392 Nm	196 Nm
	Overbrenging	1:0,655	1:0,727	1:0,651
	Toerental bij topsnelheid	1500 omw./min		

AANDRIJFLIJN		
Versnellingsbak	Model	DUONIC® 2.0: Automatische versnellingsbak dubbele koppeling, 6 vooruitversnellingen en 1 achteruitversnelling
	Overbrengingsverhouding	5,397 / 3,788 / 2,310 / 1,474 / 1,000 / 0,701 achter. 5,397
Achterasoverbrenging	Verhouding	4,875

CHASSIS			
Vooras / Achteras	Model	F350T / R035T	
	Max. aslast voor / achter	3100 kg / 5740 kg (3850 mm)	3100 kg / 5640 kg (4750 mm)
Band		205/75R17.5C 124/122 M	
		achter dubbele wielen, rolweerstandsgeoptimaliseerde banden	
Wiel		17,5 x 6,00 - 127 - 9t - 6 wielbouten	
Besturing		Voertuig met het stuur links	
		Kogelkringloopstuurinrichting met stuurbekrachtiging, verstelbare telescoopstuurkolom met stuurslot	
Rem	Bedrijfsrem	Hydraulisch met vacuümbekrachtiging, dubbel circuit met belastingafhankelijk remkrachtventiel bij de achterwielen	
	Voor / Achter	Schijfrem (252 × 40)	
	Handrem	Mechanische rem aan de binnenzijde op de aandrijfas aan de achterzijde van de versnellingsbak	
	Extra rem	Motorrem (50 kW)	
Ophanging	Voor / Achter	Half elliptische bladveer met schokdemper en stabilisator	
Chassis	Type	Ladderchassis met versterkingen en dwarsdragers	
Inhoud brandstoftank		100 liter	
Elektrisch systeem	Batterijen	12 V (100 Ah - 760 A(EN))	

FUSO – A Daimler Truck Group Brand

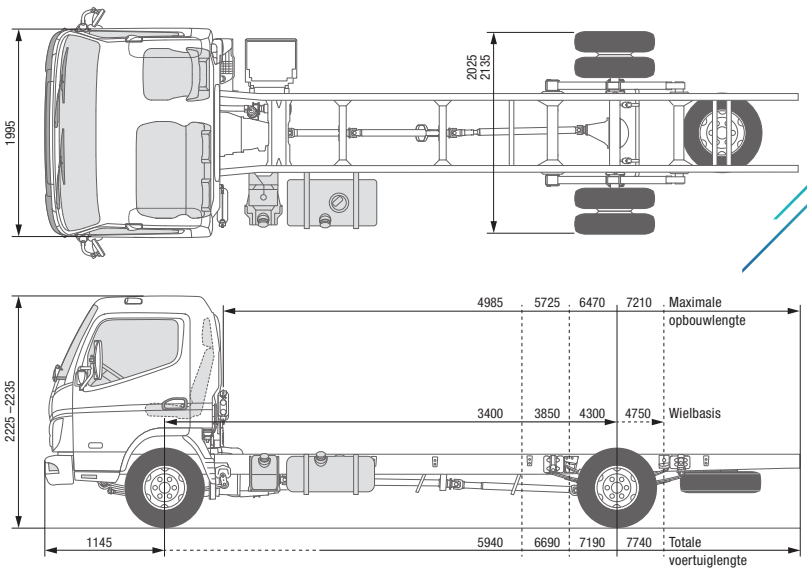

CANTER 7C18 DUONIC® 2.0

VOERTUIG MET HET STUUR RECHTS

MODEL / MODELVARIANT		7C18			
Cabinevariant / Aantal zitplaatsen		Comfort, enkele cabine / 3			
Type		46926522	46926722	46926822	46926925
FUSO modelcode		FEB71ER3SEUC	FEB71GR3SEUC	FEC71HR3SEUC	FEC71KR3SEUC
AFMETINGEN [MM]					
Wielbasis		3400	3850	4300	4750
Totale lengte		5940	6690	7190	7740
Lengte cabine		1625			
Totale breedte		2025		2135	
Breedte cabine		1995			
Totale hoogte		2225		2235	
Spoorbreedte	Voor / Achter	1665 / 1560		1665 / 1670	
Chassishoogte (aan het einde van het chassis)		845		840	845
Bodemvrijheid		185			
Cabine tot achteras		2875	3325	3775	4225
Cabine tot einde chassis		4270	5020	5520	6070
Max. opbouwlengte**		4985	5725	6470	7210
Framebreedte		750		850	
Overhang voor		1145			
Overhang achter		1395	1695	1745	1845
Vooras tot begin opbouw		625			
Aanbevolen afstand cabine tot opbouw		100			
GEWICHTEN [KG]					
Leeggewicht van het voertuig*		2610	2630	2670	2690
	Voor* / Achter*	1705 / 905	1715 / 915	1725 / 945	1740 / 950
Toegest. totaalgewicht / Totaalgew. met aanhanger		7490 / 10990			
Aslasten*	Voor / Achter	3100 / 5800	3100 / 5740	3100 / 5680	3100 / 5640
Aanhangwagengewicht	Geremd / Ongeremd	3500 / 750			
Laadvermogen chassis*		4890	4870	4830	4810
BEREKEND VERMOGEN					
Max. snelheid	km/h	130			
Min. draaicirkel [m]	Van stoeprand tot stoeprand	12,2	13,8	15,2	16,6
	Van muur tot muur	13,8	15,2	16,6	18,0

* Het gewicht heeft betrekking op het basisvoertuig (Europese serie, inclusief koelvloeistof, olie, 90% brandstof, bandendichtingsmiddel, gereedschap en bestuurder van 75 kg), zonder speciale uitrusting. Met elke speciale uitrusting verandert het gewicht overeenkomstig. ** Berekende maximale waarde, die al naargelang de opbouw en het gebruik moet worden gecontroleerd.
Wijzigingen voorbehouden. Alle opgegeven waarden zijn bij benadering. De afbeeldingen kunnen ook accessoires en speciale uitrustingen bevatten die niet tot de standaard leveringsomvang behoren. Dit gegevensblad kan types en serviceprestaties bevatten die in de afzonderlijke landen mogelijk niet worden aangeboden.

FUSO – A Daimler Truck Group Brand

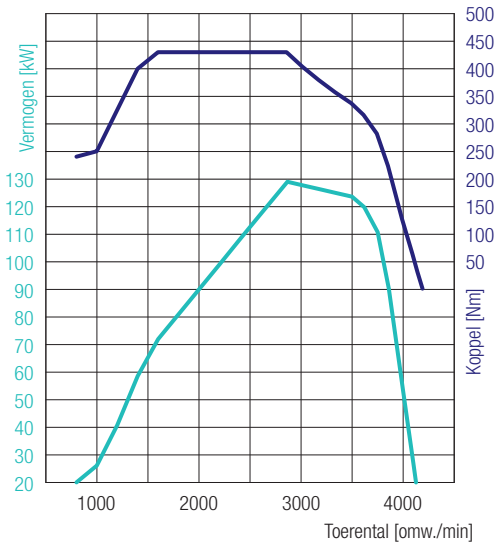

CANTER 7C18 DUONIC® 2.0

VOERTUIG MET HET STUUR RECHTS

4P10 – 129 kW (175 PK)
430 Nm@1600 omw./min
129 kW@2865 omw./min

MOTOR (EURO VI)				
Type		Watergekoelde viertaktdieselmotor met drukvulling en directe inspuiting met intercooler		
Aantal cilinders		4 geschakeld		
Cilinderinhoud		2998 cm^3		
Max. vermogen		129 kW (175 PK) / 2865 omw./min.		
Max. koppel		430 Nm / 1600 omw./min.		
Dieselpartikelfilter		Levensduur ca. 300.000 km		
Dynamo		Wisselstroom 12 V, 140 A		
Uitlaatgas-nabehandeling		SCR + DPF		
PTO (optioneel)	Type	31 kW met flens	62 kW met flens	31 kW voor rechtstreeks aangesloten pompen
	Koppel bij topsnelheid	196 Nm	392 Nm	196 Nm
	Overbrenging	1:0,655	1:0,727	1:0,651
	Toerental bij topsnelheid	1500 omw./min		

AANDRIJFLIJN		
Versnellingsbak	Model	DUONIC® 2.0: Automatische versnellingsbak dubbele koppeling, 6 vooruitversnellingen en 1 achteruitversnelling
	Overbrengingsverhouding	5,397 / 3,788 / 2,310 / 1,474 / 1,000 / 0,701 achter. 5,397
Achterasoverbrenging	Verhouding	4,875

CHASSIS		
Vooras / Achteras	Model	F350T / R035T
	Max. aslast voor / achter	3100/5800 kg (3400 mm); 3100/5740 kg (3850 mm); 3100/5680 kg (4300 mm); 3100/5640 kg (4750 mm)
Band		205/75R17.5C 124/122 M
		achter dubbele wielen, rolweerstandsgeoptimaliseerde banden
Wiel		17,5 x 6,00 - 127 - 9t - 6 wielbouten
Besturing		Voertuig met het stuur rechts
		Kogelkringloopstuurinrichting met stuurbekrachtiging, verstelbare telescoopstuurkolom met stuurslot
Rem	Bedrijfsrem	Hydraulisch met vacuümbekrachtiging, dubbel circuit met belastingafhankelijk remkrachtventiel bij de achterwielen
	Voor / Achter	Schijfrem (252 × 40)
	Handrem	Mechanische rem aan de binnenzijde op de aandrijfas aan de achterzijde van de versnellingsbak
	Extra rem	Motorrem (50 kW)
Ophanging	Voor / Achter	Half elliptische bladveer met schokdemper en stabilisator
Chassis	Type	Ladderchassis met versterkingen en dwarsdragers
Inhoud brandstoftank		100 liter
Elektrisch systeem	Batterijen	12 V (100 Ah - 760 A(EN))

FUSO – A Daimler Truck Group Brand

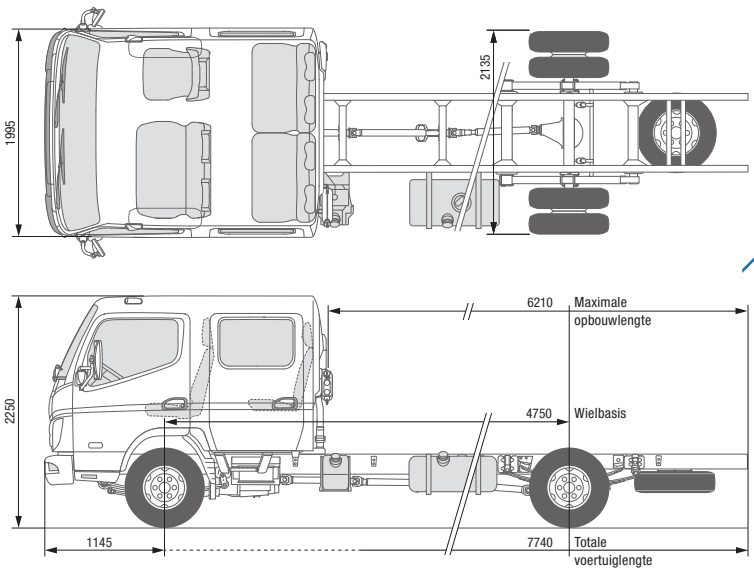

CANTER 7C18D DUONIC® 2.0

VOERTUIG MET HET STUUR RECHTS

MODEL / MODELVARIANT		7C18D
Cabinevariant / Aantal zitplaatsen		Comfort, dubbele cabine / 7
Type		46926924
FUSO modelcode		FEC71KR3WEUC
AFMETINGEN [MM]		
Wielbasis		4750
Totale lengte		7740
Lengte cabine		2625
Totale breedte		2135
Breedte cabine		1995
Totale hoogte		2250
Spoorbreedte	Voor / Achter	1665 / 1670
Chassishoogte (aan het einde van het chassis)		845
Bodemvrijheid		185
Cabine tot achteras		3225
Cabine tot einde chassis		5070
Max. opbouwlengte**		6210
Framebreedte		850
Overhang voor		1145
Overhang achter		1845
Vooras tot begin opbouw		1625
Aanbevolen afstand cabine tot opbouw		100
GEWICHTEN [KG]		
Leeggewicht van het voertuig*		2910
	Voor* / Achter*	1905 / 1005
Toegest. totaalgewicht / Totaalgew. met aanhanger		7490 / 10990
Aslasten*	Voor / Achter	3100 / 5640
Aanhangwagengewicht	Geremd / Ongeremd	3500 / 750
Laadvermogen chassis*		4590
BEREKEND VERMOGEN		
Max. snelheid	km/h	130
Min. draaicirkel [m]	Van stoeprand tot stoeprand	16,6
	Van muur tot muur	18,0

* Het gewicht heeft betrekking op het basisvoertuig (Europese serie, inclusief koelvloeistof, olie, 90% brandstof, bandendichtingsmiddel, gereedschap en bestuurder van 75 kg), zonder speciale uitrusting. Met elke speciale uitrusting verandert het gewicht overeenkomstig. ** Berekende maximale waarde, die al naargelang de opbouw en het gebruik moet worden gecontroleerd.
Wijzigingen voorbehouden. Alle opgegeven waarden zijn bij benadering. De afbeeldingen kunnen ook accessoires en speciale uitrustingen bevatten die niet tot de standaard leveringsomvang behoren. Dit gegevensblad kan types en serviceprestaties bevatten die in de afzonderlijke landen mogelijk niet worden aangeboden.

FUSO – A Daimler Truck Group Brand

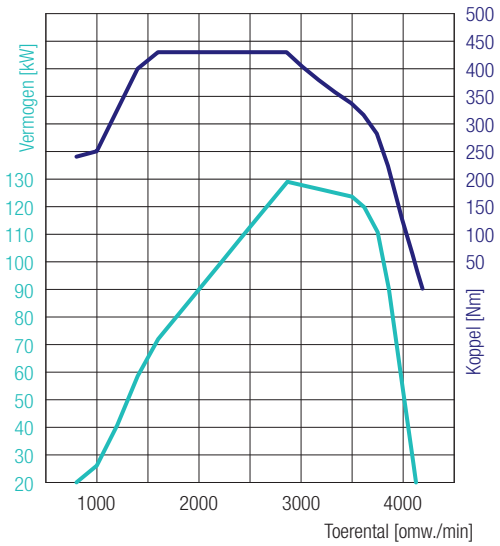

CANTER 7C18D DUONIC® 2.0

VOERTUIG MET HET STUUR RECHTS

4P10 – 129 kW (175 PK)
430 Nm@1600 omw./min
129 kW@2865 omw./min

MOTOR (EURO VI)				
Type		Watergekoelde viertaktdieselmotor met drukvulling en directe inspuiting met intercooler		
Aantal cilinders		4 geschakeld		
Cilinderinhoud		2998 cm^3		
Max. vermogen		129 kW (175 PK) / 2865 omw./min.		
Max. koppel		430 Nm / 1600 omw./min.		
Dieselpartikelfilter		Levensduur ca. 300.000 km		
Dynamo		Wisselstroom 12 V, 140 A		
Uitlaatgas-nabehandeling		SCR + DPF		
PTO (optioneel)	Type	31 kW met flens	62 kW met flens	31 kW voor rechtstreeks aangesloten pompen
	Koppel bij topsnelheid	196 Nm	392 Nm	196 Nm
	Overbrenging	1:0,655	1:0,727	1:0,651
	Toerental bij topsnelheid	1500 omw./min		

AANDRIJFLIJN		
Versnellingsbak	Model	DUONIC® 2.0: Automatische versnellingsbak dubbele koppeling, 6 vooruitversnellingen en 1 achteruitversnelling
	Overbrengingsverhouding	5,397 / 3,788 / 2,310 / 1,474 / 1,000 / 0,701 achter. 5,397
Achterasoverbrenging	Verhouding	4,875

CHASSIS		
Vooras / Achteras	Model	F350T / R035T
	Max. aslast voor / achter	3100 kg / 6000 kg
Band		205/75R17.5C 124/122 M
		achter dubbele wielen, rolweerstandsgeoptimaliseerde banden
Wiel		17,5 x 6,00 - 127 - 9t - 6 wielbouten
Besturing		Voertuig met het stuur rechts
		Kogelkringloopstuurinrichting met stuurbekrachtiging, verstelbare telescoopstuurkolom met stuurslot
Rem	Bedrijfsrem	Hydraulisch met vacuümbekrachtiging, dubbel circuit met belastingafhankelijk remkrachtventiel bij de achterwielen
	Voor / Achter	Schijfrem (252 × 40)
	Handrem	Mechanische rem aan de binnenzijde op de aandrijfas aan de achterzijde van de versnellingsbak
	Extra rem	Motorrem (50 kW)
Ophanging	Voor / Achter	Half elliptische bladveer met schokdemper en stabilisator
Chassis	Type	Ladderchassis met versterkingen en dwarsdragers
Inhoud brandstoftank		100 liter
Elektrisch systeem	Batterijen	12 V (100 Ah - 760 A(EN))